十八銀行
H25. 6. 25
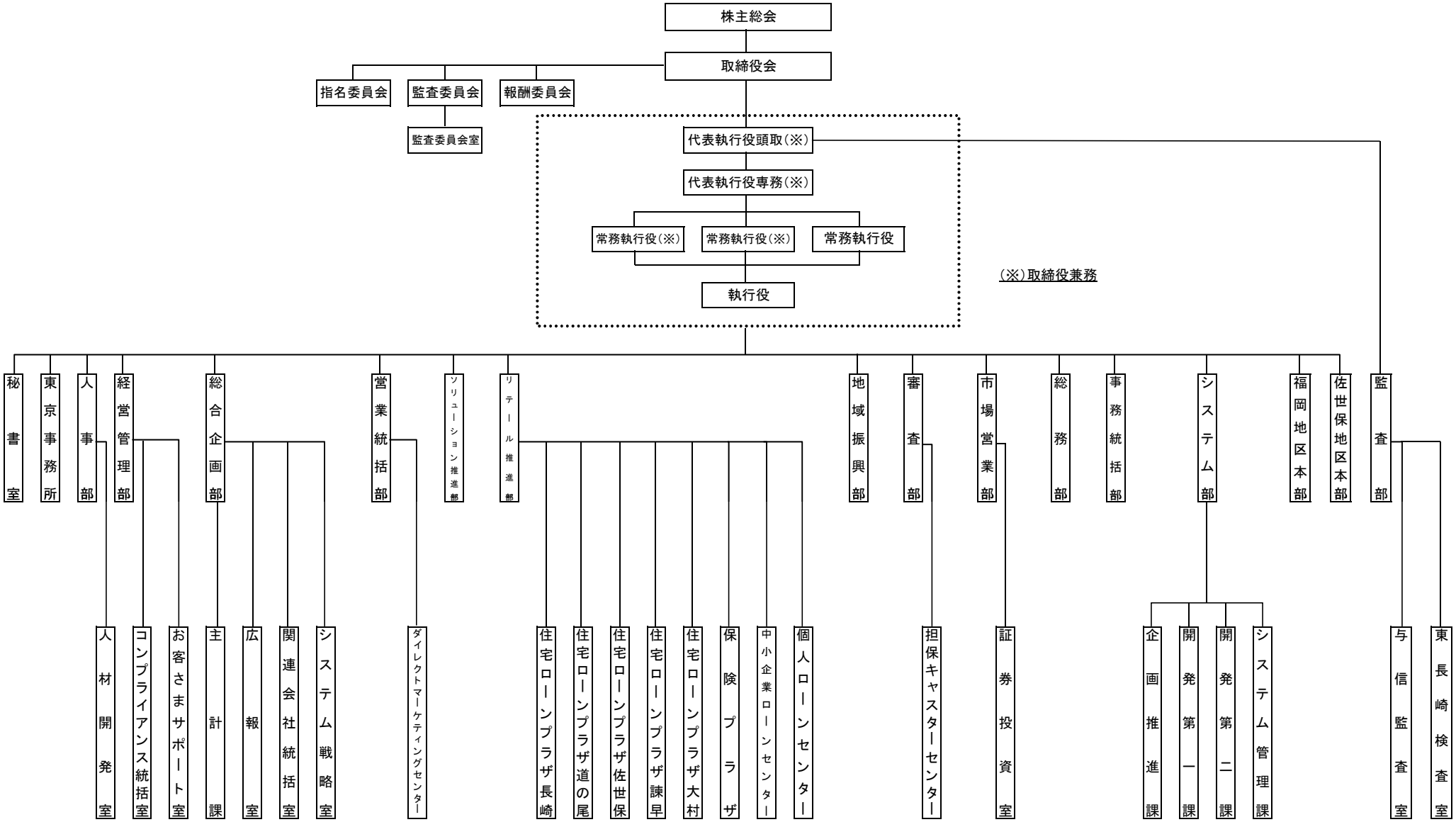
組織図